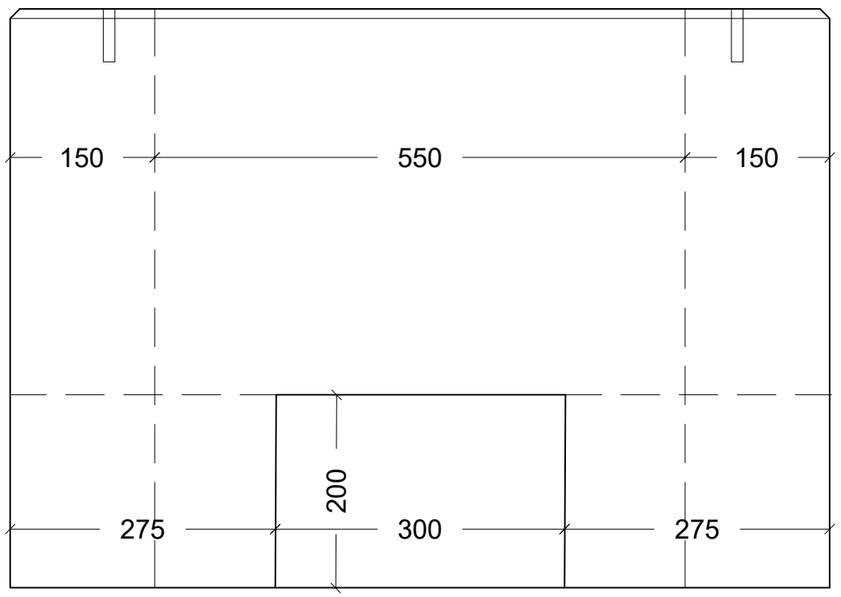

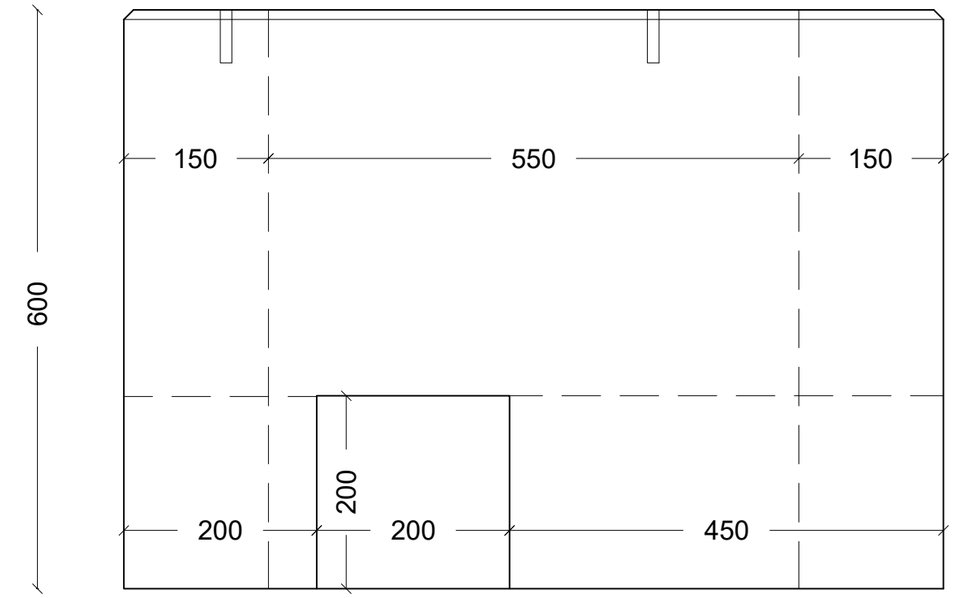

600

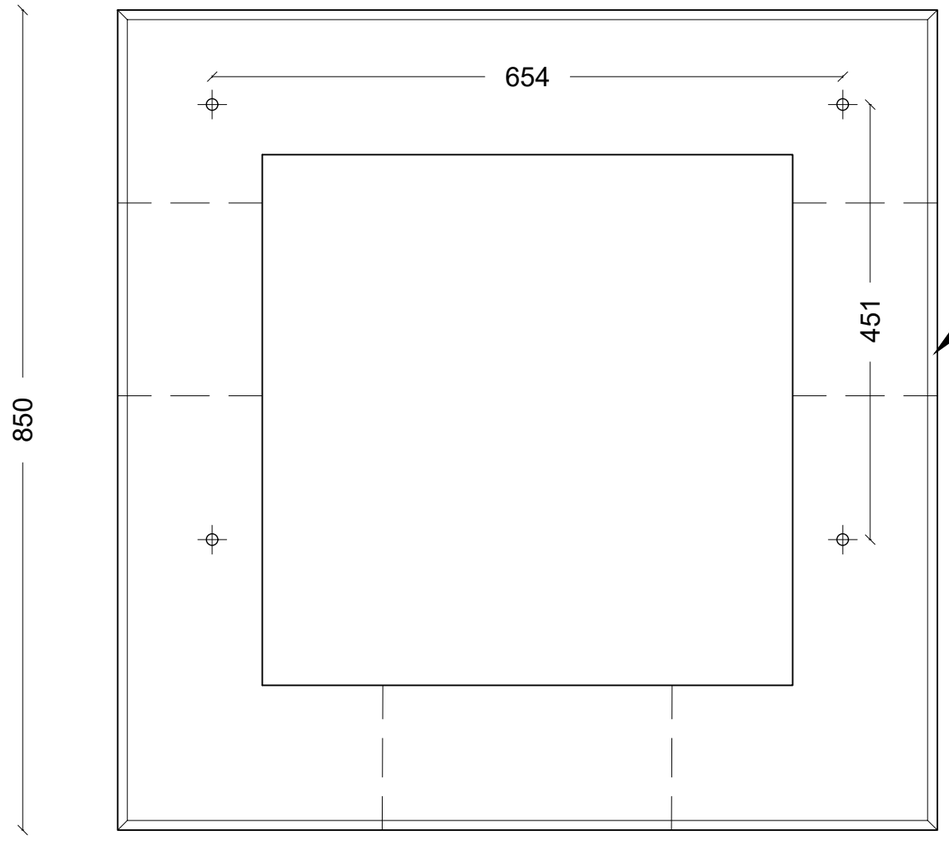

Topfas 10/10mm

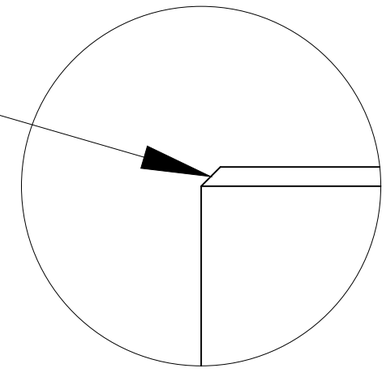

NOTE:

- Støbes i glat grå beton
- 4 stk inserts M12

Emne: Fundament ladestander: 850x600x850	Tegn nr.	
	Mål:	Ikke målfast
Sag: SIEMENS AG: Vægt: 530 Kg	REV:	
	Ordre nr. :	
ORANJE BETON AS — Oranje Beton A/S - Frøjkvej 27 - 7500 Holstebro Telefon 97 42 31 33 - Fax 97 42 30 22 Mail mail@oranje.dk - WEB www.oranje.dk	Dato:	09-05-2023
	Tegn. af:	BO